technoprofil®
TP Blau GmbH

Material Datasheet

Physikalische Richtwerte der Mischung
Physical standard values of the mixture

Part number / Artikel-Nr

100 0000

Material

EPDM

Color / Farbe

schwarz

Klemmbereich (mm)
clamping area

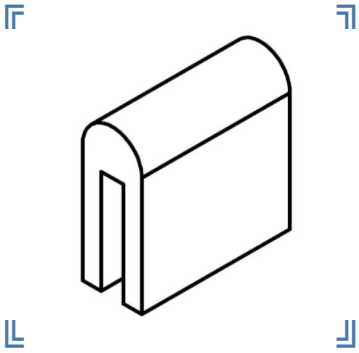

Name / Bezeichnung

Fassungsprofil 10 x 4 mm, EPDM, schwarz, 100 m - Bunde

	Homogen	Moosgummi
Hardness / Härte Shore A (DIN EN ISO 868)	66 - 75	
Specific weight / Spezifisches Gewicht (ISO 1183) in g/cm³	1,26 - 1,30	
Tensile strength / Zugfestigkeit (DIN 53504) in Mpa	7,00	
Percentage elongation at break / Reißdehnung (DIN 53504) in %	400,00	
Temperature resistance / Temperaturbeständigkeit in °C	max. 100°C	

Zusatzinformation / additional information

Ggf. wurden die aufgeführten Daten nicht an Bauteilen, sondern an speziellen Prüfkörpern ermittelt und sind typische Werte für die jeweilige Mischung, die jedoch einer prozesstypischen Schwankungsbreite unterliegen. Alle Angaben sollen Sie informieren und wurden nach bestem Wissen gemacht. Aufgrund der vielfältigen Einsatzmöglichkeiten unserer Produkte obliegt es dem Käufer, die Eignung des Produkts für den jeweiligen Verwendungszweck genauestens zu prüfen. Der Käufer trägt sämtliche Risiken, die sich aus der Verwendung dieser Produkte ergeben.